第32回読売旗争奪中西讃地区ジュニアサッカー大会
六年生の部　決勝トーナメント表

2018年7月15日
宝山湖公園多目的グランド

優　　勝 ： 飯山FC
準 優 勝 ： ジョイナスたどつFC(I)
第 3 位 ： 宇多津サッカークラブ
第 4 位 ： 郡家サッカースポーツ少年団

決勝トーナメント

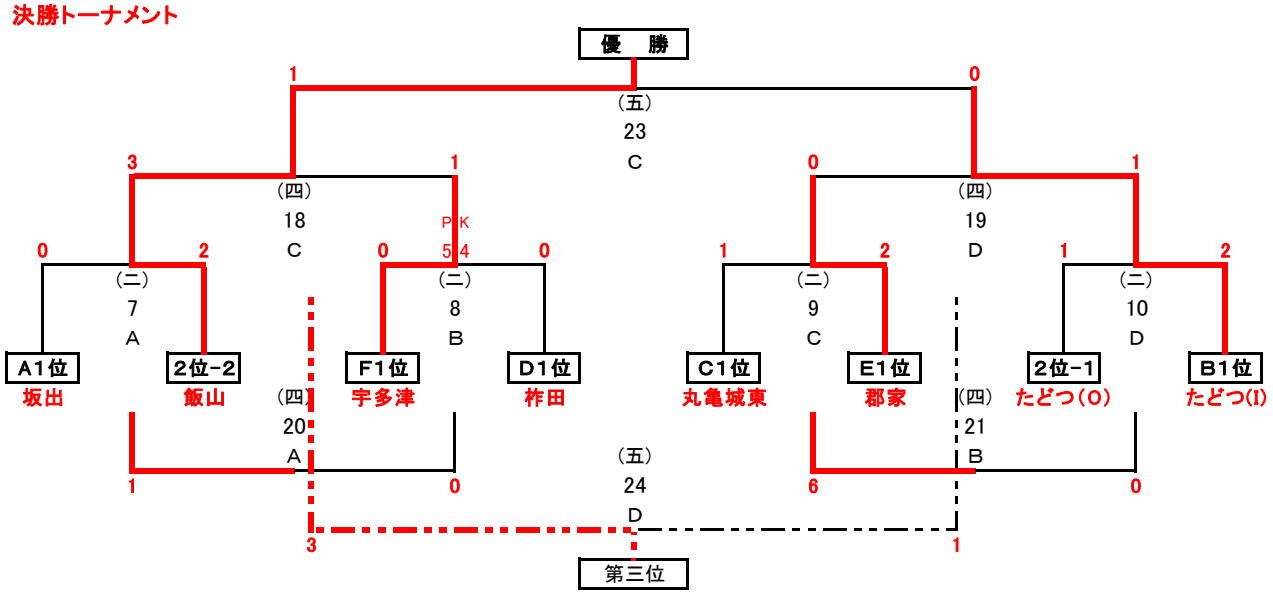

2位グループトーナメント

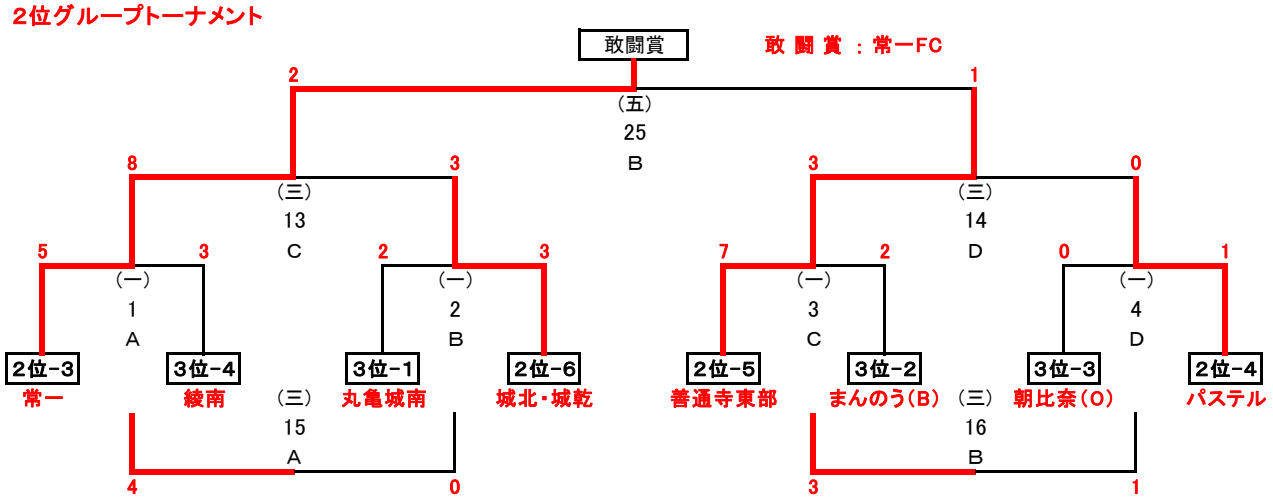
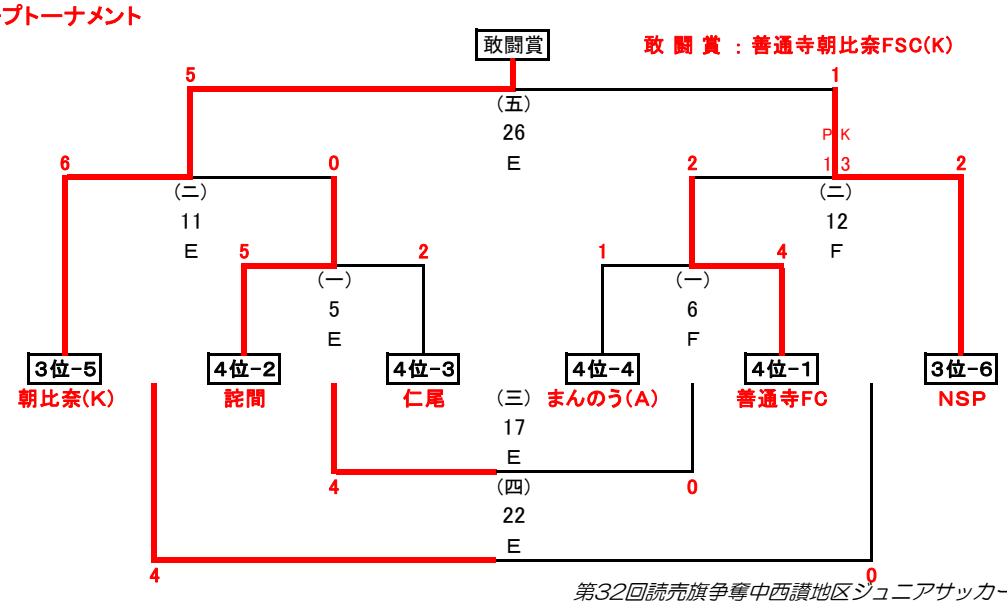
3位グループトーナメント