2018 フォルムハウスカップ 第4回中西讃地区ジュニアサッカー連盟杯
五年生サッカー大会 決勝トーナメント

2018年8月26日
宝山湖公園多目的グランド

優　　勝：丸亀フットボールクラブ
準 優 勝：丸亀城東サッカー少年団
第 3 位：柞田サッカースポーツ少年団
第 4 位：綾南ジュニアサッカークラブ

1位トーナメント

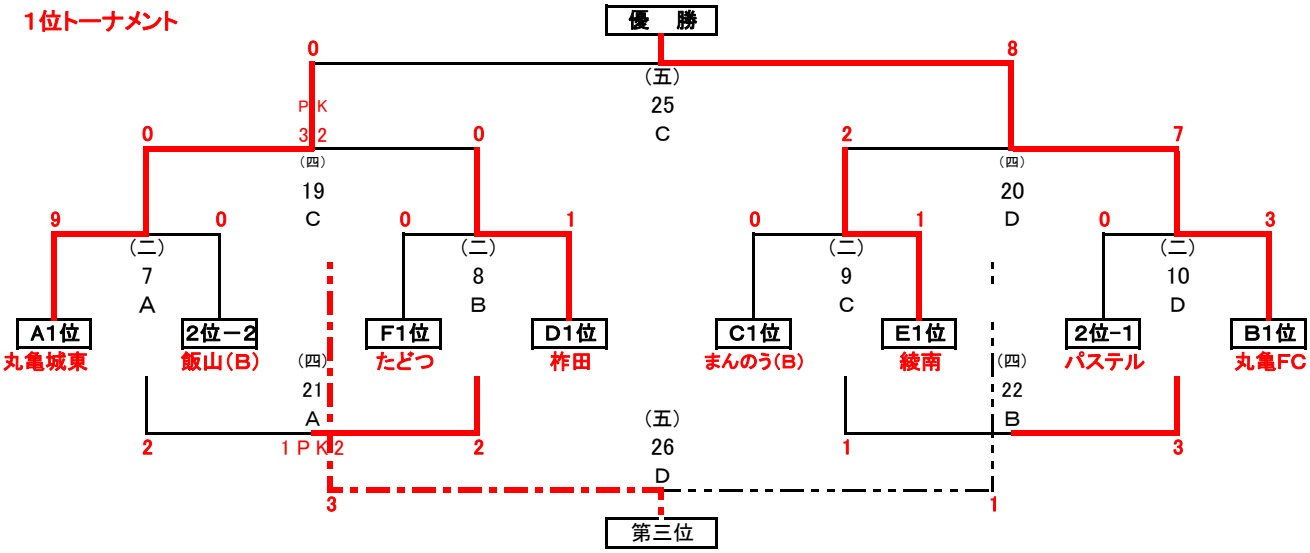

2位トーナメント

敢 闘 賞：城北・城乾合同チーム

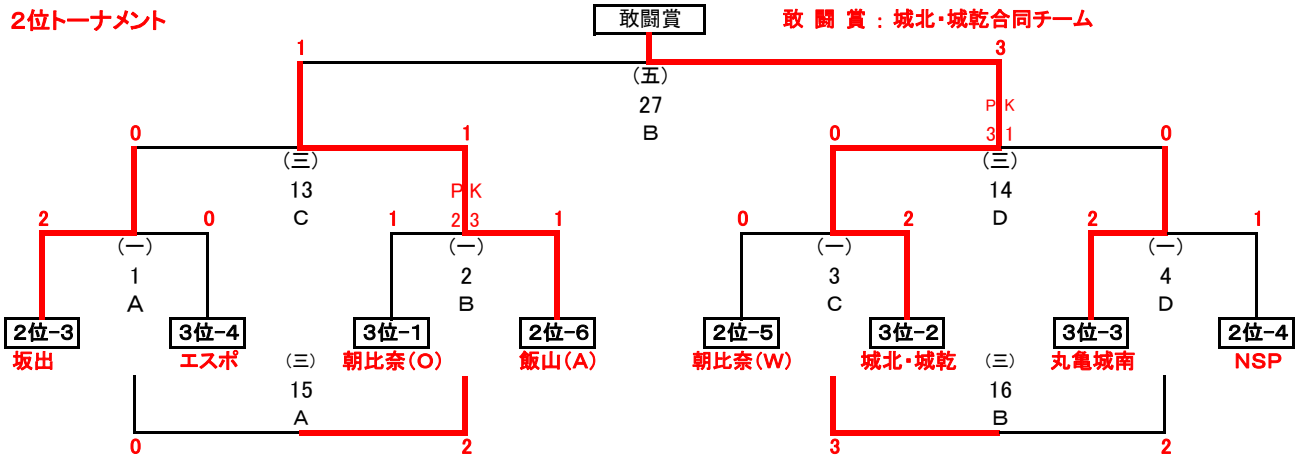

3位トーナメント
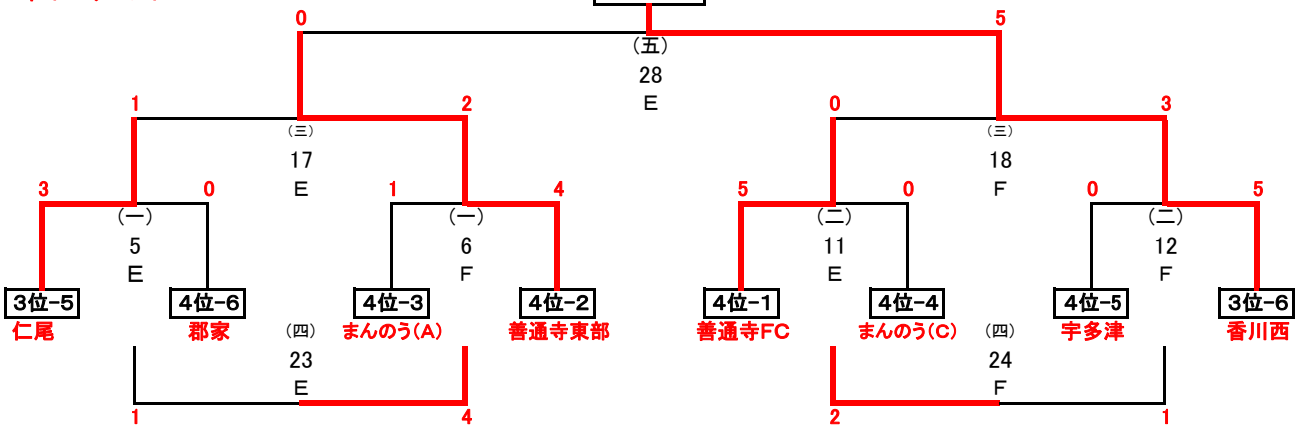
敢 闘 賞：香川西フットボールクラブジュニア